Electrolux PROFESSIONAL

Modulare Großküchengeräteserie 900XP Elektriches Pommes-Frites-Wanne

Technisches Datenblatt
ARTIKEL #
MODELL #

NAME #

SIS #

AIA #



391098 (E9CSPDC000) ELEKTRO-POMMES FRITES BECKEN 400 MM

Kurzbeschreibung

Artikel Nr.

Elektro-Frittenwanne, 1 Wanne für GN 1/1-Behälter, mit Siebboden, Tischgerät
- Wannengröße: 306x510x156 mm
- mit Infrarot-Wärmestrahler

Hauptmerkmale

- Hauptsächlich angewendet in Kombination mit einer Friteuse zum Fettabtropfen in die Wanne.
- Das Gerät kann auch zum Warmhalten von fertigen Gerichten genutzt werden.
- Gerät mit Infrarot-Heizelementen an der Rückseite zum Erhöhen der Haltezeit.
- Becken geeignet zur Aufnahme von GN 1/1 Behältern bis max. 150 mm h.
- Bedienerfreundliche Regelblende.
- Gerät einschließlich 1 gelochten Einlegeboden in Spezialform für leichtes Entnehmen der Produkte.
- Einteilige, tiefgezogene, 2 mm starke Deckplatte aus Edelstahl mit Scotch Brite Schliff für leichte Reinigung.
- Alle wesentlichen Komponenten frontseitig gelagert für leichte Wartung.
- Das besondere Design der Regelschalter schützt vor Wassereindringen.
- Geeignet für die Installation auf der Arbeitsplatte.

Konstruktion

- Außenverkleidung aus Edelstahl mit Scotch Brite Schliff.
- Gerät mit rechtwinkligen Seitenkanten für bündige Verbindung der Gerät nebeneinander ohne Ritzen und Schmutzecken.
- Spritzschutz: IPX5

Optionales Zubehör

• Verbindungs-/Dichtungsmittel	PNC 206086	❑
• Satz mit 4 Rollen, 2 schwenkbar mit Bremse	PNC 206135	❑
• Träger für Brückeninstallation, 800 mm	PNC 206137	❑
• Träger für Brückeninstallation, 1000 mm	PNC 206138	❑
• Träger für Brückeninstallation, 1200 mm	PNC 206139	❑
• Träger für Brückeninstallation, 1400 mm	PNC 206140	❑
• Träger für Brückeninstallation, 1600 mm	PNC 206141	❑
• Träger für Brückeninstallation, 400 mm	PNC 206154	❑
• Rückseitiger Abgaskamin, 400 mm	PNC 206303	❑
• RÜCKS. HANDLAUF 800 MM - MARINE	PNC 206308	❑
• RÜCKS. HANDLAUF 1200 MM - MARINE	PNC 206309	❑
• Seitlicher Handlauf, rechts und links	PNC 216044	❑

Genehmigung:

• Front-Handlauf, 400 mm	PNC 216046	❑
• Front-Handlauf, 600 mm	PNC 216047	❑
• Front-Handlauf, 1200 mm	PNC 216049	❑
• Front-Handlauf, 1600 mm	PNC 216050	❑
• Breiter Handlauf, Portionierbord, 400 mm	PNC 216185	❑
• Breiter Handlauf, Portionierbord, 800 mm	PNC 216186	❑
• 2 Seitenblenden für Tischgeräte	PNC 216278	❑

Das Unternehmen behält sich das Recht auf Änderungen der Spezifikation vor.

2026.11.18

Modulare Großküchengeräteserie 900XP Elektriches Pommes-Frites-Wanne

Front

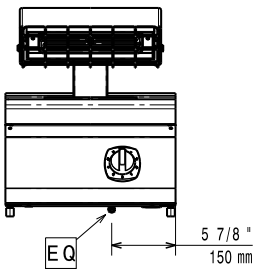

Seite

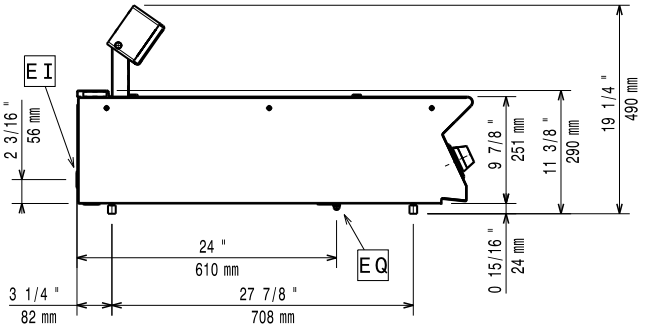

EI = Elektroanschluss

oben

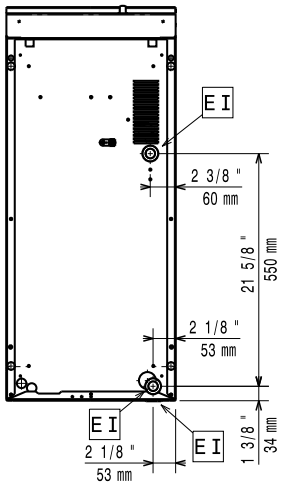

Elektrisch

Netzspannung:	220-230 V/1 ph/50-60 Hz
Anschlusswert:	1 kW
Gesamt-Watt	1 kW

Schlüsselinformation

Beckenabmessungen (Nutzinhalt) Länge:	306 mm
Beckenabmessungen (Nutzinhalt) Höhe:	156 mm
Beckenabmessungen (Nutzinhalt) Tiefe:	510 mm
Nettogewicht:	28 kg
Versandgewicht:	ISO 9001 kg
Versandhöhe:	640 mm
Versandlänge:	480 mm
Versandtiefe:	1020 mm
Versandvolumen:	0.31 m³
Zertifizierungsgruppe	ECS9

Bei Aufstellung des Geräts auf oder neben ein temperaturempfindliches Möbel o. ä. muss ein Sicherheitsabstand von ca. 150 mm eingehalten oder eine Isoliervorrichtung installiert werden.

Das Unternehmen behält sich das Recht auf Änderungen der Spezifikation vor.

2026.11.18